DEMAG AC 265

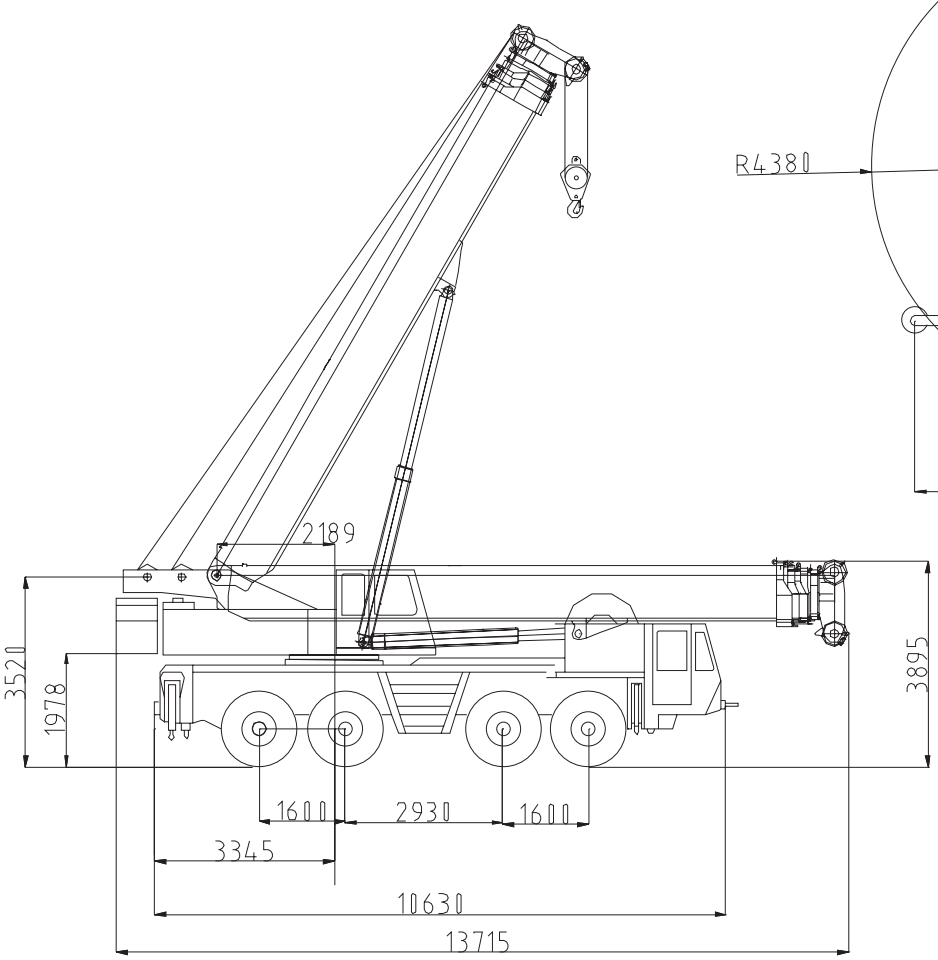

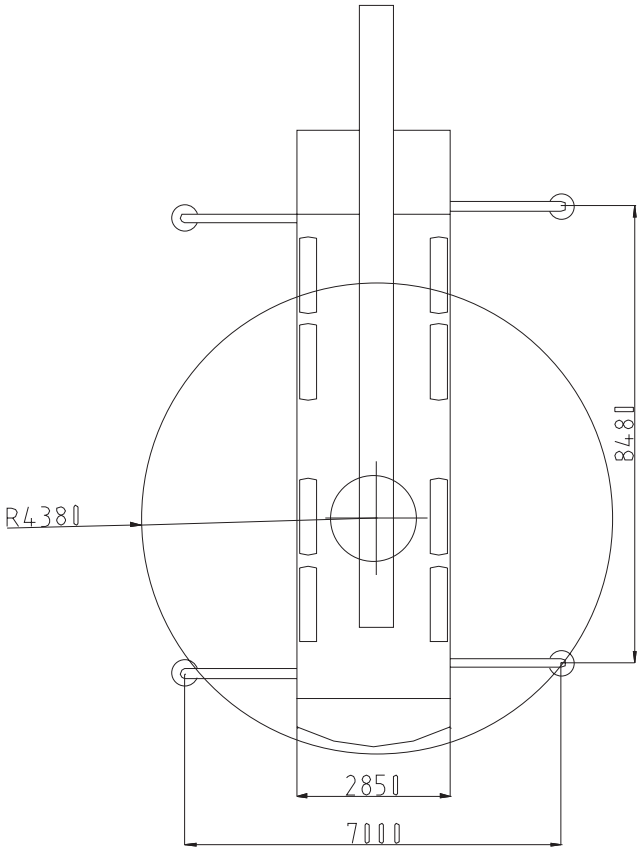

Dimensions in millimeters
For reference only.

DEMAG AC 265 (SH)

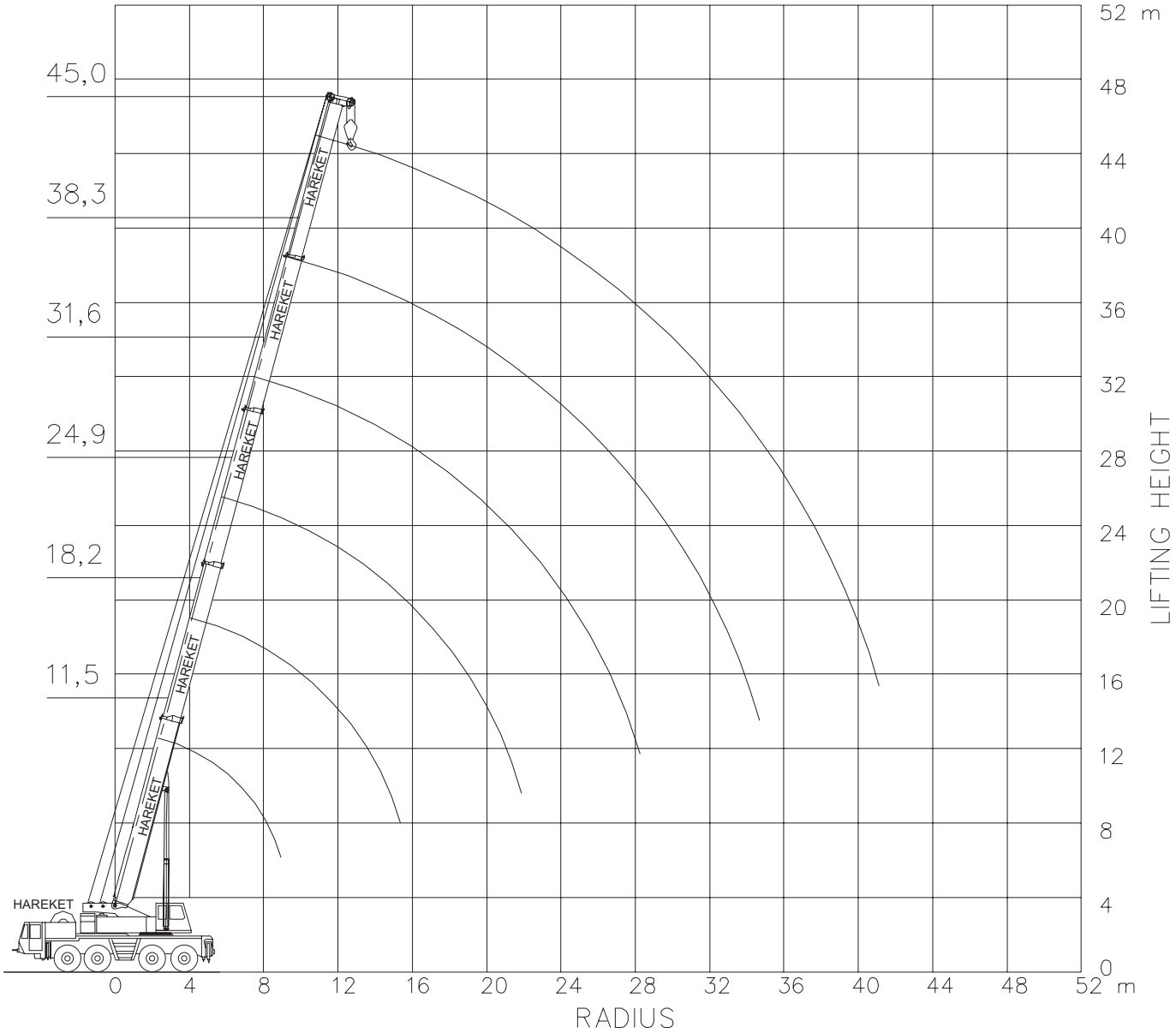

Dimensions in meters
For reference only.

AFHREEN roadways

DEMAG AC 265 (SH)

Outrigger Base: : 8.5x7.0m
Capacity: : 75%

Mainboom

Boom length	Ballast	Radius																														
		2,7	3	3,5	4	4,5	5	6	7	8	9	10	12	14	16	18	20	22	24	26	28	30	32	34	36	38	40					
11,5	18	[1)2)] 100,0	[1)] 86,6	[1)] 79,7	[1)] 72,2	64,3	57,9	48,1	40,9	35,4	29,4																					
18,2				50,0	50,0	50,0	50,0	47,4	40,3	34,6	28,4	23,8	17,6	13,6																		
24,9						35,0	35,0	31,0	27,0	25,0	22,0	20,5	17,2	13,2	10,4	8,4	6,7	5,4														
31,6							25,0	25,0	23,5	21,0	19,5	18,0	15,5	13,5	11,7	9,6	8,0	6,7	5,6	4,7	4,0											
38,3								19,0	19,0	17,7	16,5	15,3	13,0	11,5	10,0	9,0	8,1	6,8	5,7	4,8	4,0	3,4	2,8	2,3								
45,0									12,0	12,0	11,8	11,5	10,5	9,4	8,2	7,2	6,4	5,7	5,0	4,5	4,0	3,3	2,7	2,3	1,8	1,4	1,1					
11,5	10	[1)] 90,0	[1)] 85,0	[1)] 77,1	[1)] 67,8	60,4	54,3	45,1	37,8	29,7	24,3																					
18,2				50,0	50,0	50,0	50,0	44,4	36,7	28,7	23,3	19,4	14,2	10,8																		
24,9						35,0	35,0	31,0	27,0	25,0	22,0	19,1	13,8	10,4	8,0	6,2	4,8	3,7														
31,6							25,0	25,0	23,5	21,0	19,5	18,0	15,4	11,9	9,5	7,7	6,3	5,2	4,2	3,5	2,8											
38,3								19,0	19,0	17,7	16,5	15,3	13,0	11,5	9,6	7,8	6,4	5,2	4,3	3,5	2,8	2,2	1,7	1,3								
45,0									12,0	12,0	11,8	11,5	10,5	9,4	8,2	7,2	6,3	5,2	4,2	3,4	2,8	2,1	1,6	1,2	0,8							
11,5	1,5		[1)] 80,0	[1)] 70,0	62,5	55,7	50,1	37,5	27,6	21,5	17,3																					
18,2				50,0	50,0	50,0	49,3	36,3	26,5	20,5	16,4	13,5	9,3	6,5																		
24,9						35,0	35,0	31,0	26,2	20,1	16,1	13,1	9,0	6,1	4,2	2,8	1,7	0,8														
31,6							25,0	25,0	21,6	18,8	15,9	13,4	9,7	7,3	5,7	4,4	3,3	2,4	1,7	1,1												
38,3								19,0	19,0	17,7	15,9	13,4	10,1	7,7	6,0	4,5	3,4	2,5	1,8	1,2												
45,0									12,0	12,0	11,8	11,5	10,1	7,7	6,0	4,5	3,3	2,5	1,8	1,1												

[1)] with heavy-lift attachment
[2)] over rear

Weights and capacities in metric tonnes, dimensions in meters.
For reference only.